FKD-URAMA

セルフロックナット

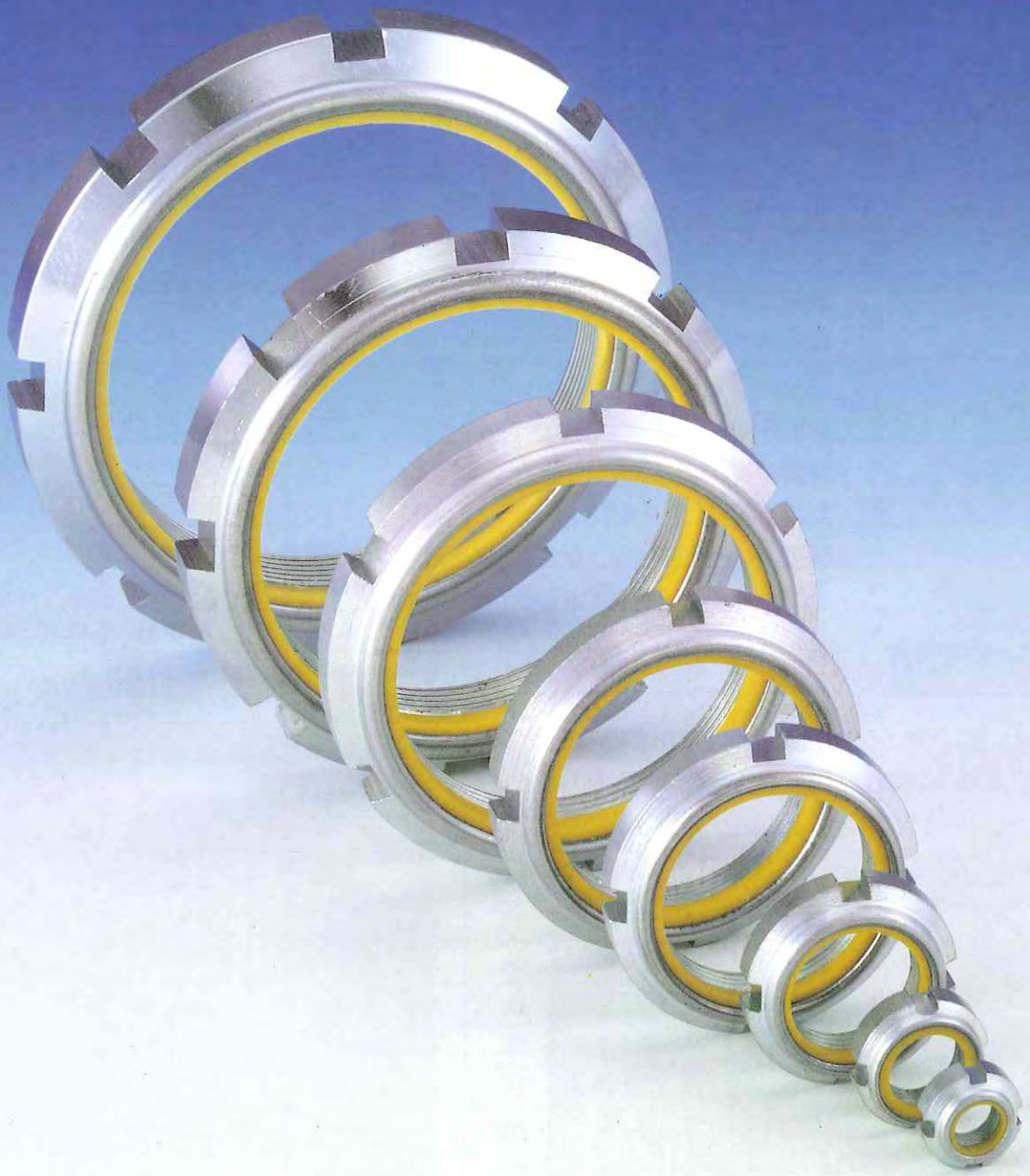

福田交易株式會社

作動原理

"FKD-URAMA" セルフロックナットは、汎用のベアリングナットにくらべて巾が厚くなっています。これはこのナットの最大の特長であるナイロンリングを収納するためです。
ネジの切れていないナイロンリングがシャフトのネジにかみ合うと弾性変形をして両方のネジの隙間を完全に埋めてしまいます。
その結果、ネジの送り方向に大きな摩擦抵抗が生じ、ナットに強い振動があっても、ナットが戻ろうとする動きにブレーキをかけます。

特　長

"FKD-URAMA" セルフロックナットは、従来の菊ワッシャを使ったベアリングナットやダブルロックナットなどにくらべて優れた特性をもっています。

- シャフトのキー溝加工が不要
- 溝加工後のネジ部バリ取りが不要
- 菊座金が不要
- 組立時間の短縮
- 振動に対して強い
- 対称形でバランスがよい
- 固定用のセットスクリュがないため頻雑なトルク管理も不要
- クロメート処理を施してあるので錆びにくい

仕　様

材　質	ナット：スチール（抗張力　500-700N/mm^2）
	ナイロンリング：ポリアミド
表面処理	クロメート処理
許容温度	Max100℃

FKD-URAMA セルフロックナット

寸法表

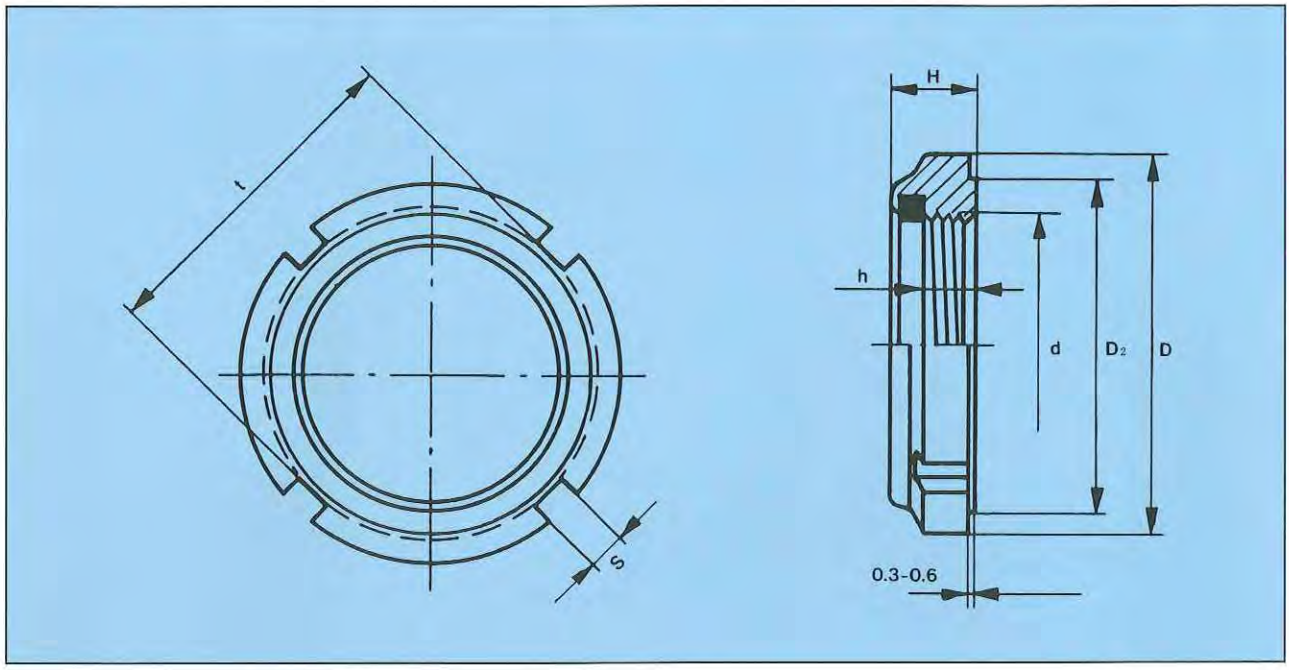

型　番	ネジ径d×ピッチ	H mm.	h mm.	D mm.	D_2 mm.	t mm.	S mm.	フック溝の数	JIS相当品呼び番号
GUK　10	M 10 × 0.75	7.4	4.5	18	15	15	3	4	AN 00
GUK　12	M 12 × 1	7.4	4.5	21	18	18	3	4	AN 01
GUK　15	M 15 × 1	8.4	5.5	24	21	21	4	4	AN 02
GUK　17	M 17 × 1	8.4	5.5	28	24	24	4	4	AN 03
GUK　20	M 20 × 1	9.4	6.5	32	27	27	4	4	AN 04
GUK　25	M 25 × 1.5	10.3	6.5	38	33	33	5	4	AN 05
GUK　30	M 30 × 1.5	10.9	6.5	44	38	38	5	4	AN 06
GUK　35	M 35 × 1.5	11.1	7.0	50	44	44	5	4	AN 07
GUK　40	M 40 × 1.5	12.1	8.2	56	50	50	6	4	AN 08
GUK　45	M 45 × 1.5	12.1	8.2	62	55	55	6	4	AN 09
GUK　50	M 50 × 1.5	12.7	8.5	68	61	61	6	4	AN 10
GUK　55	M 55 × 2	13.2	8.5	75	68	68	7	6	AN 11
GUK　60	M 60 × 2	13.2	8.5	80	73	73	7	6	AN 12
GUK　65	M 65 × 2	14.3	9.5	85	77	77	7	6	AN 13
GUK　70	M 70 × 2	14.3	9.5	92	84	84	8	6	AN 14
GUK　75	M 75 × 2	15.3	10.5	98	89	89	8	6	AN 15
GUK　80	M 80 × 2	16.3	11.5	105	96	96	8	8	AN 16
GUK　85	M 85 × 2	17.3	12.5	110	100	100	8	8	AN 17
GUK　90	M 90 × 2	17.5	12.5	120	110	110	10	8	AN 18
GUK　95	M 95 × 2	18.5	13.5	125	115	115	10	8	AN 19
GUK　100	M100 × 2	19.5	14.5	130	120	120	10	8	AN 20

仕様については予告なく変更することがあります。

■当カタログの内容は予告なく変更されることがあります。

輸入元 **福田交易株式會社**

本社	〒104-0044 東京都中央区明石町11-2	TEL 03-5565-6811	FAX 03-5565-6816
大阪営業所	〒540-0012 大阪市中央区谷町4-3-1	TEL 06-6941-8421	FAX 06-6944-0241
名古屋営業所	〒460-0013 名古屋市中区上前津2-14-17	TEL 052-322-6421	FAX 052-322-2384
広島営業所	〒733-0842 広島市西区井口5-20-7	TEL 082-277-6341	FAX 082-277-8199
厚木営業所	〒243-0024 厚木市長沼245-7	TEL 046-227-5011	FAX 046-228-6612
北陸営業所	〒921-8005 金沢市間明町1-198	TEL 076-292-2811	FAX 076-292-2510
九州営業所	〒816-0981 福岡県大野城市若草3-5-6	TEL 092-595-4590	FAX 092-595-4591

URL:http://www.fukudaco.co.jp